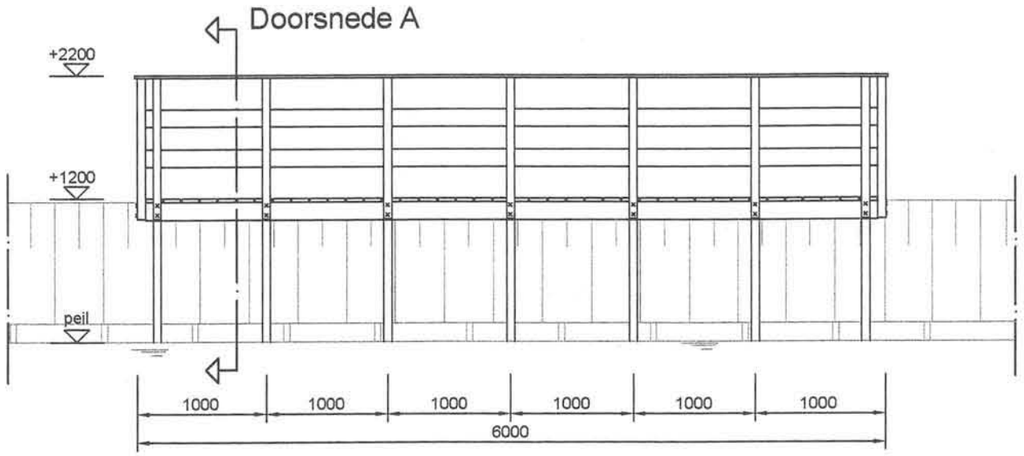

Vooraanzicht (1:50)

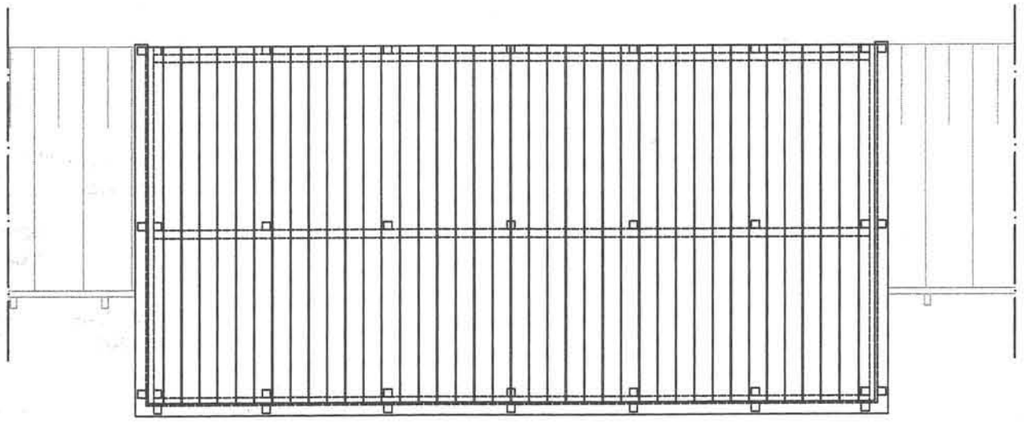

Bovenaanzicht (1:50)

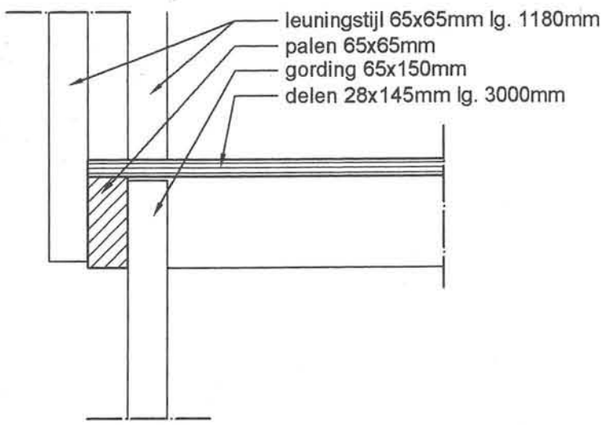

Detail 1 (1:20)

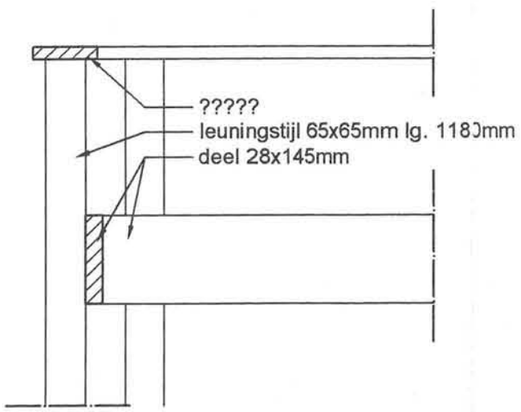

Detail 2 (1:20)

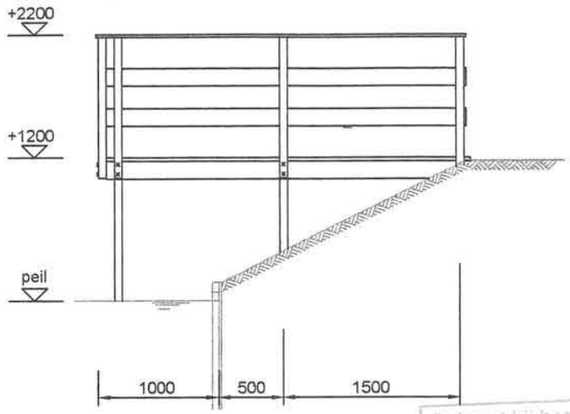

Zijaanzicht (1:50)

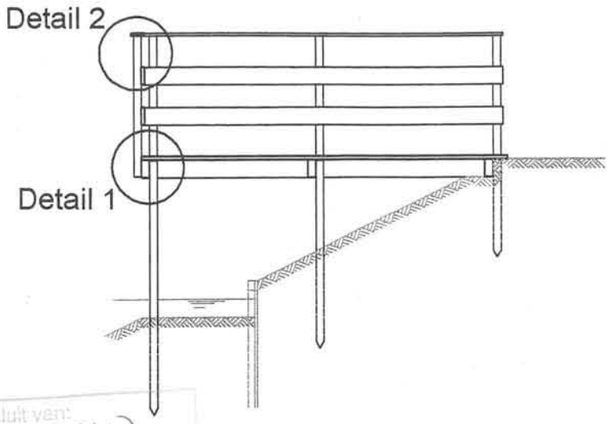

Doorsnede A (1:50)

Behoort bij besluit van:
de Raad / B. en W. van Heemskerk
2004024
- 2 NOV 2004
namens dezen,

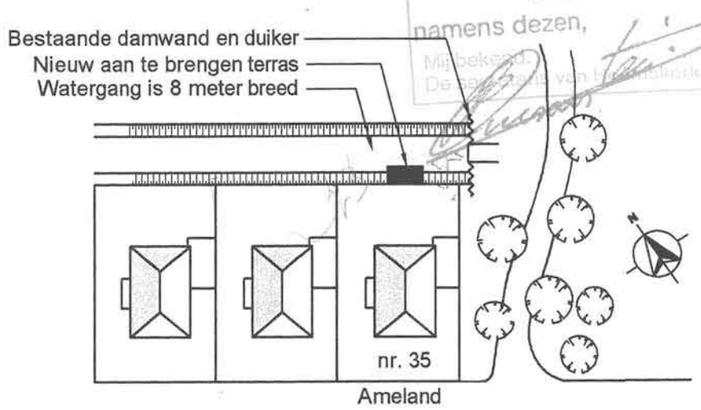

Toekomstige Situatie (1:1000)

Beschrijving bouwaanvraag:

De bouwaanvraag betreft een terras aan de Ameland 35 te Heemskerk.
Het terras zal worden uitgevoerd volgens tekening, met de houtsoort 'Bangkarai'.
Het terras wordt gebouwd achter het woonhuis en ligt voor 1 meter in een 8 meter brede watergang welke eigendom is van het hoogheemraadschap Hollands Noorder-kwartier.
Het terras heeft een afmeting van 3mx6m.
Het kavel heeft een afmeting van 20mx32m.

Van Vuuren Wegenbouw B.V.
Wijkermeerweg 52, 1948 NW Beverwijk
Postbus 71, 1940 AB Beverwijk
Tel. 0251-210150 Fax 0251-213174

GEMEENTE HEEMSKERK
13 JULI 2004
INGEKOMEN

PROJECT	Terras in het water aan de Ameland 35 te Heemskerk
OMSCHRIJVING	Overzicht- en detailtekening t.b.v. bouwaanvraag
OPDRACHTGEVER	Familie Brouwer, Bronsbergen 25-181 te Zutphen

	GETEKEND	DATUM	WERKNUMMER	3.9473	BLAD	1	STATUS :
GETEKEND	J.C. Mors	09-07-2004	SCHAAL	1 : 500/50/20	REVISIE	-	CONCEPT
GECONTROLEERD			FORMAAT:	FIRMA TEK.NR.			
GOEDGEKEURD			A3		TEKENINGNR.		9473.01
FILENAAM							